EX-OR Robert Nabiałek
Kominiarska 23, Wrocław
+48 501 400411

Gałka Ø42 czarna - ze wskaźnikiem [475.61]

Cena brutto: 19,20 PLN

Opis słownikowy

Gałka - wskaźnik	ze wskaźnikiem
Kolor	Czarny
Wysokość	_28 mm
Średnica	42mm

Opis produktu

Gałka ABS - czarna; blokowana śrubą
Wymiary:
ØA - 38mm
B - 28mm
ØC - 42mm
Ød - 6mm
E - 8mm
F - 20mm
G - 13mm
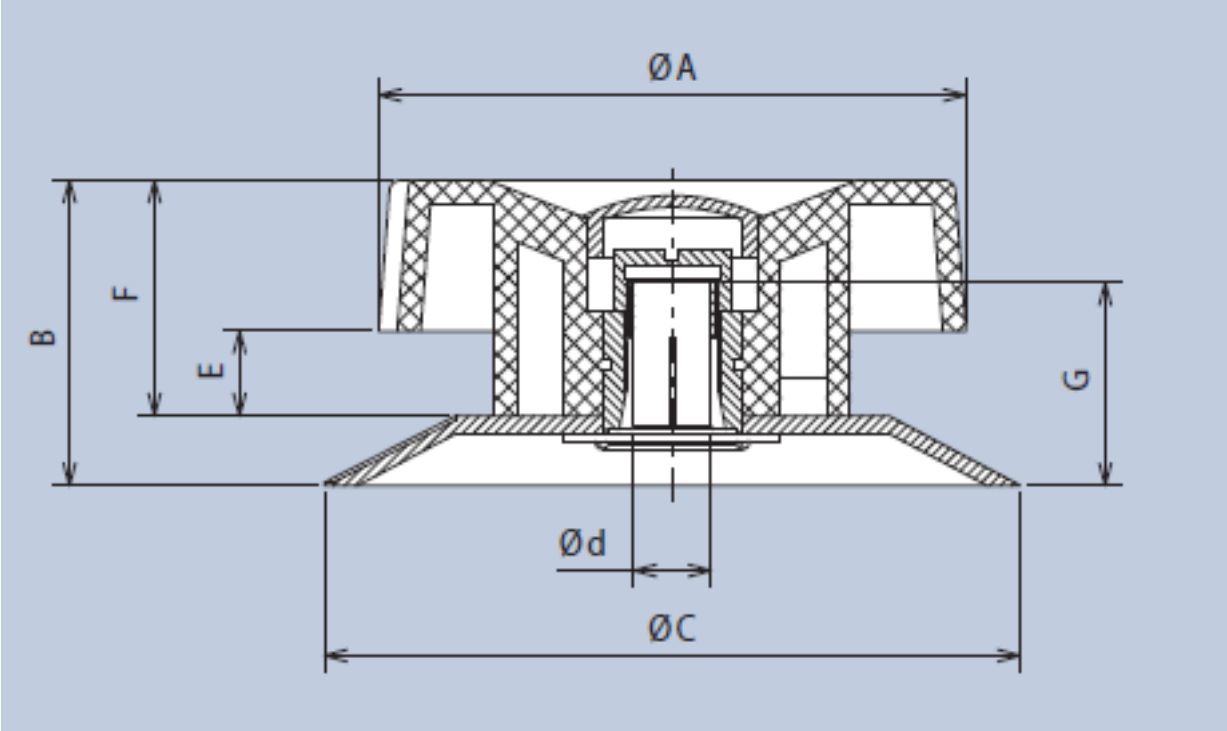
EX-OR Robert Nabiałek
Kominiarska 23, Wrocław
+48 501 400411