EX-OR Robert Nabiałek
Kominiarska 23, Wrocław
+48 501 400411

LAPP - dławnica 6-12mm czarna [DL230GR]

Cena brutto: 6,24 PLN

Opis słownikowy

Kolor	Czarny
Materiał	Miedź
Pokrycie	Złoto [Au]
Producent	LAAP
Typ	Schuko

Opis produktu

Materiał korpusu - poliamid
Kolor korpusu - **srebrno-szary**
Temperatura pracy - -20...80°C
Rodzaj gwintu - PG
Zawartość zestawu - dławnica + nakrętka
Klasa palności - UL94V-2
Materiał uszczelnienia - chloropren

- Gwint dławnicy PG - PG13,5
- Średnica zewnętrzna przewodu ØF - 6...12mm
- Średnica klucza SW - 24mm
- Długośc całkowita C - 41mm
- Długość gwintu D - 9mm

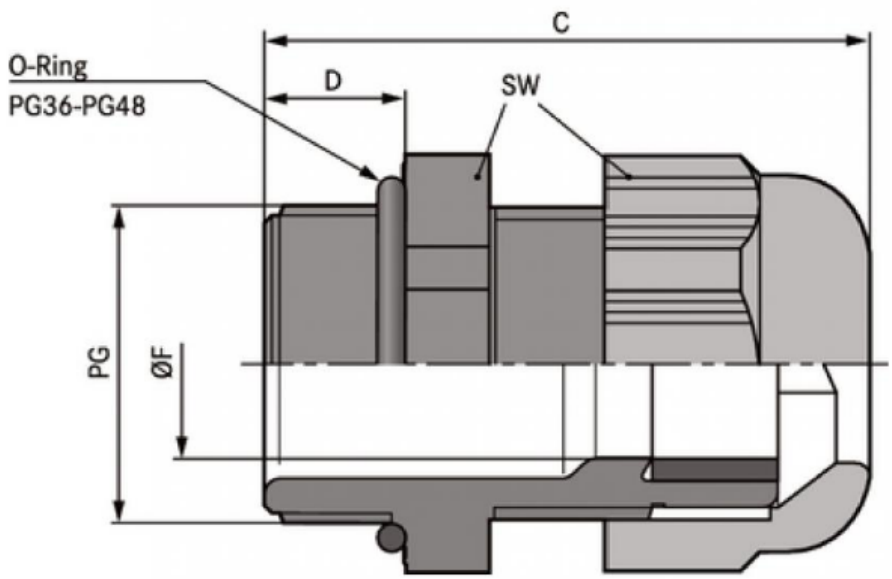
C
O-Ring
PG36-PG48
D
SW
PG
ØF