EX-OR Robert Nabiałek
Kominiarska 23, Wrocław
+48 501 400411

Nakrętka M3 stalowa (10 szt.) [NAK/M3]

Cena brutto: 1,05 PLN

Opis słownikowy

Materiał	Stal
Pokrycie	Cynk [Zn]
Średnica	M3

Opis produktu

d_1	M3
s	5.5mm
e_{min}	6.01mm
m_{max}	2.4mm
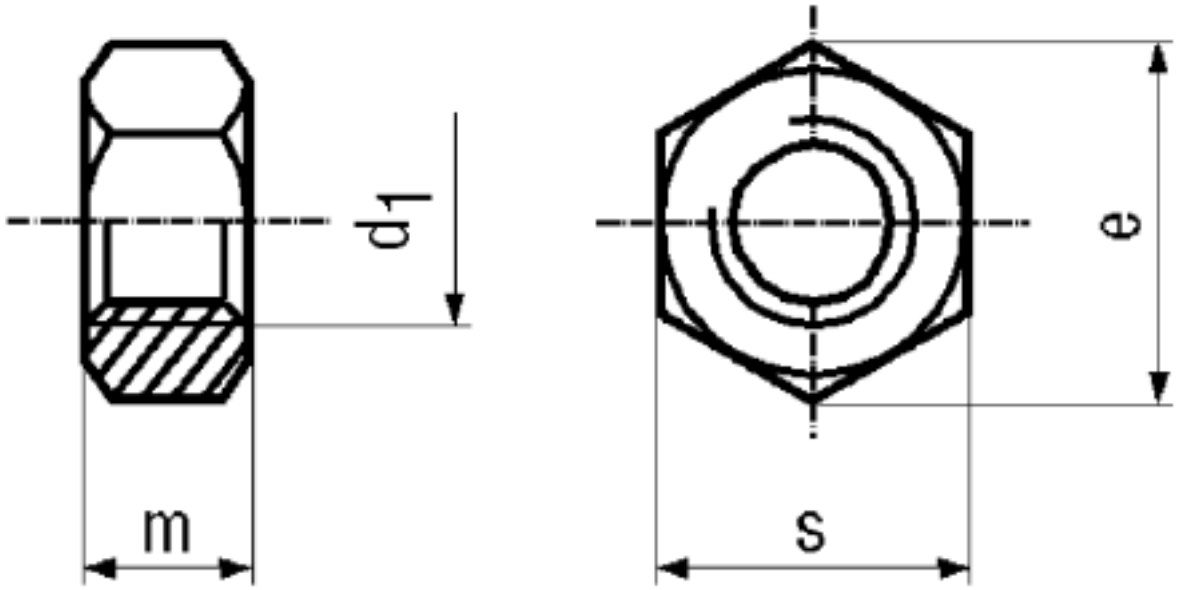
EX-OR Robert Nabiałek
Kominiarska 23, Wrocław
+48 501 400411