EX-OR Robert Nabiałek
Kominiarska 23, Wrocław
+48 501 400411

Podstawki do lampy 4-pin teflon (2 szt.) - CMC [PTFE-4P/2]

Cena brutto: 139,00 PLN

Opis produktu

Podstawka 4-pin teflonowa
Piny pozłacane
Mocowanie - otwór 26.5mm
Dedykowane do lamp 300B, 2A3 itp.

Korpus wykonany z teflonu, styki pozłacane wykonane wg. własnego wzoru o dużej powierzchni styku zapewniają dobry i trwały kontakt.

EX-OR Robert Nabiałek
Kominiarska 23, Wrocław
+48 501 400411

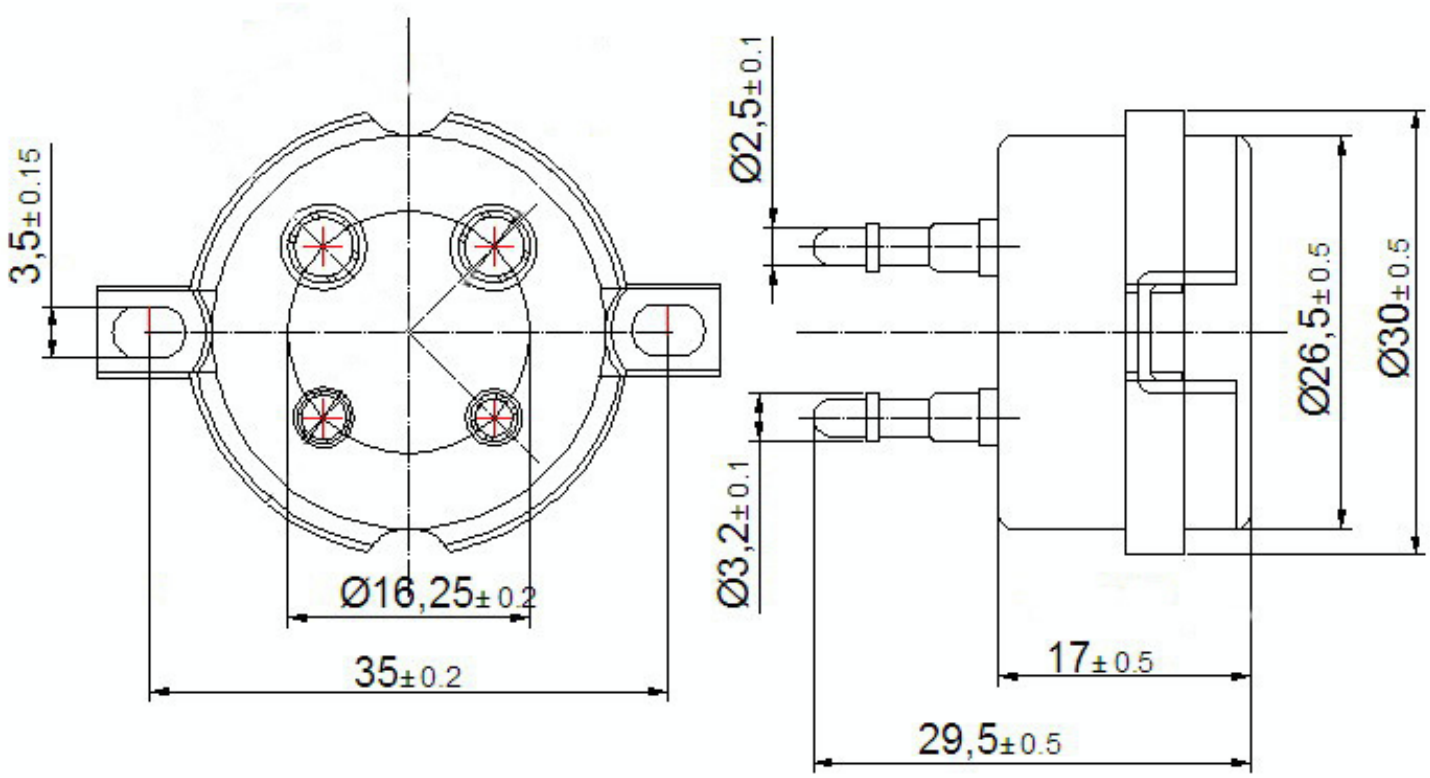

Galeria