EX-OR Robert Nabiałek
Kominiarska 23, Wrocław
+48 501 400411

Przełącznik monostabilny Ø19 BLACK / BLUE [LAS1-AGQ-11/E/B/12/A] - ONPOW

Cena brutto: 36,58 PLN

Opis słownikowy

Kolor	Czarny
Kolor podświetlenia	[B] Niebieski
Konfiguracja styków	SPDT
Materiał	Aluminium
Pokrycie	Czernione
Producent	ONPOW
Typ	Monostabilny / chwilowy ON/(ON)
Średnica	19mm

Opis produktu

Przy lutowaniu przełącznika należy uważać by długo nie nagrzewać styków.

Zbyt długie nagrzewanie lutownicą styków może spowodować trwałe uszkodzenie przełącznika.

Przy użyciu przełącznika do włączania 230V zaleca się użycie przekaźników

- Przekaźnik 230V/12A
- Przekaźnik 230V/20A

Użycie przekaźnika znacząco zwiększa żywotność styków przełącznika.

Typ prze??cznika	wandaloodporny

Obci??alno?? styków AC	0,5 A / 230 VAC (przy obci??eniu rezystancyjnym)
Obci??alno?? styków DC	1,0 A / 24 VAC (przy obci??eniu rezystancyjnym)
Klasa szczelno?ci	IP65
Kolor pod?wietlenia	wg. wyboru
Wyprowadzenia	do lutowania
Temperatura pracy	-20...55°C
Trwa?o?? elektryczna	50000 cykli
Rezystancja styku maks.	50m?
Si?a prze??czania	3N
Trwa?o?? mechaniczna	1000000 cykli
Pod?wietlenie	napi?cie 12V
Materia? styku	stop srebra

UWAGA:

Można wykorzystać wyższe napięcie niż 12V do zasilania podświetlenia LED. Konieczne jest użycie rezystora połączonego szeregowo do podświetlenia. Minimalną wartość rezystora i jego moc możemy wyliczyć.

R=(U-12V)/0.02A

P=(U-12V)x0.02A

Przykład: w urządzeniu posiadamy napięcie U=30V, które chcemy wykorzystać do zasilania podświetlenia.

R=(30-12)/0.02=900Ω

P=(30-12)x0.02=0,36W

Można zastosować rezystor 1kΩ / 0.5W

EX-OR Robert Nabiałek
Kominiarska 23, Wrocław
+48 501 400411

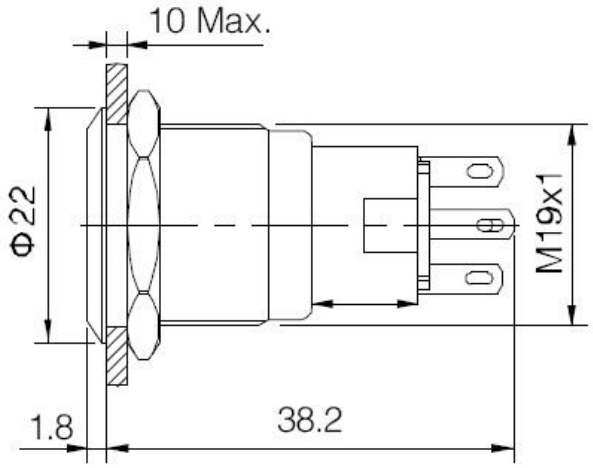

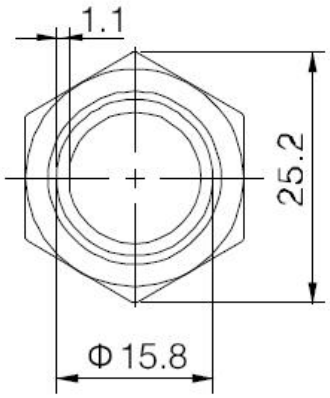

Top View

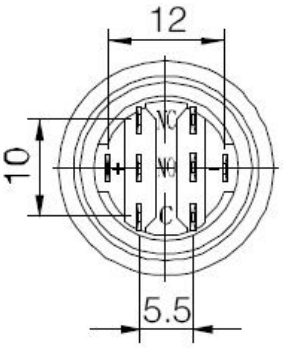
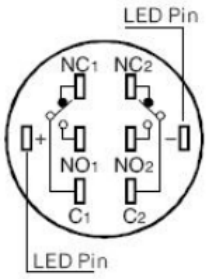
Terminal Arrangement